MANET COMPACT-Drehtürsystem

DORMA

29.911

SET 1 ohne Oberlicht für 10/12 mm Glas
mit zusätzlichem Zwischenrohr - Art.-Nr. 29.911

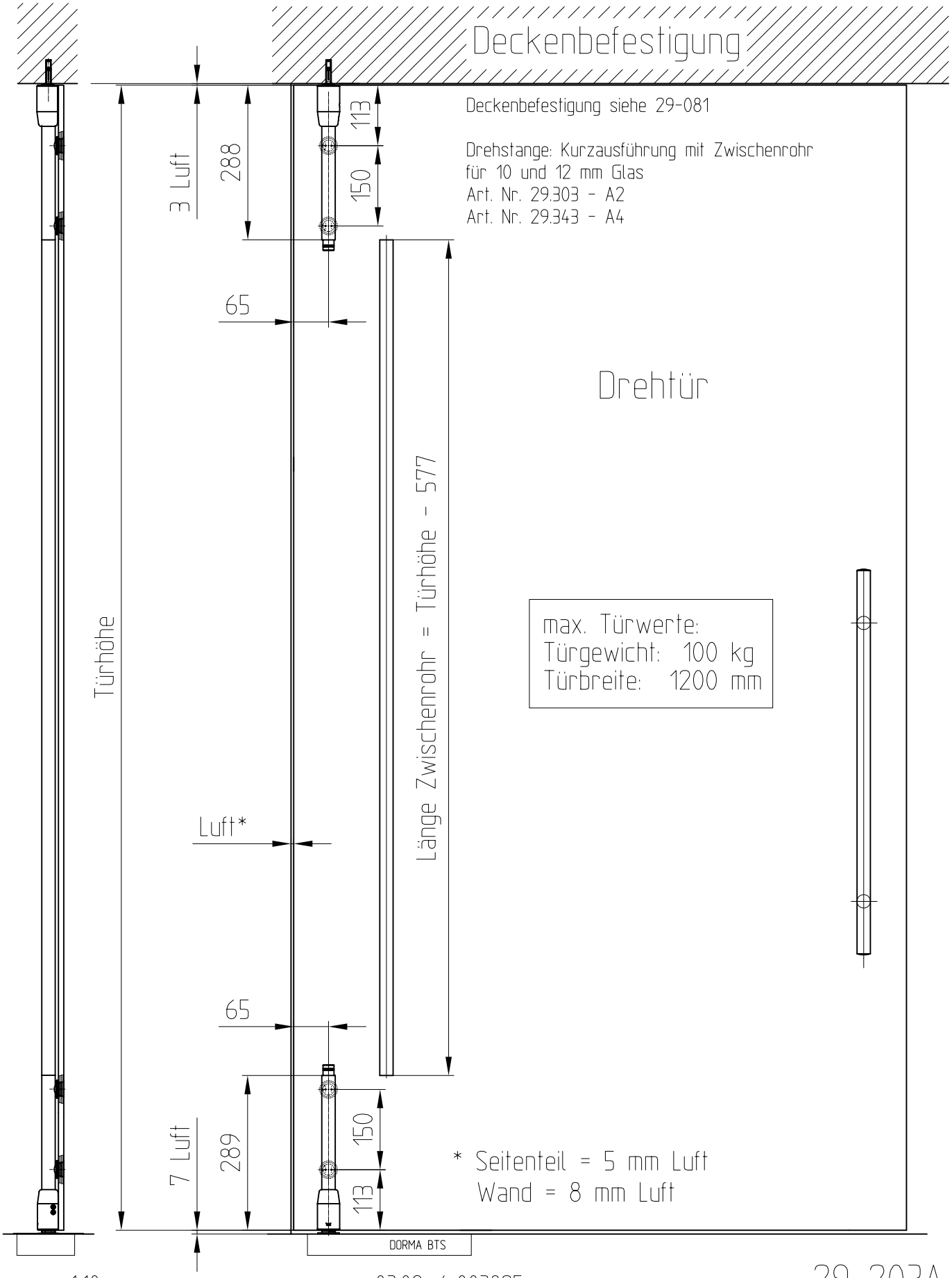

F:\DATEN\Detail\29\29-203A.DWG

1:10

03.09 / 003825

29-203A